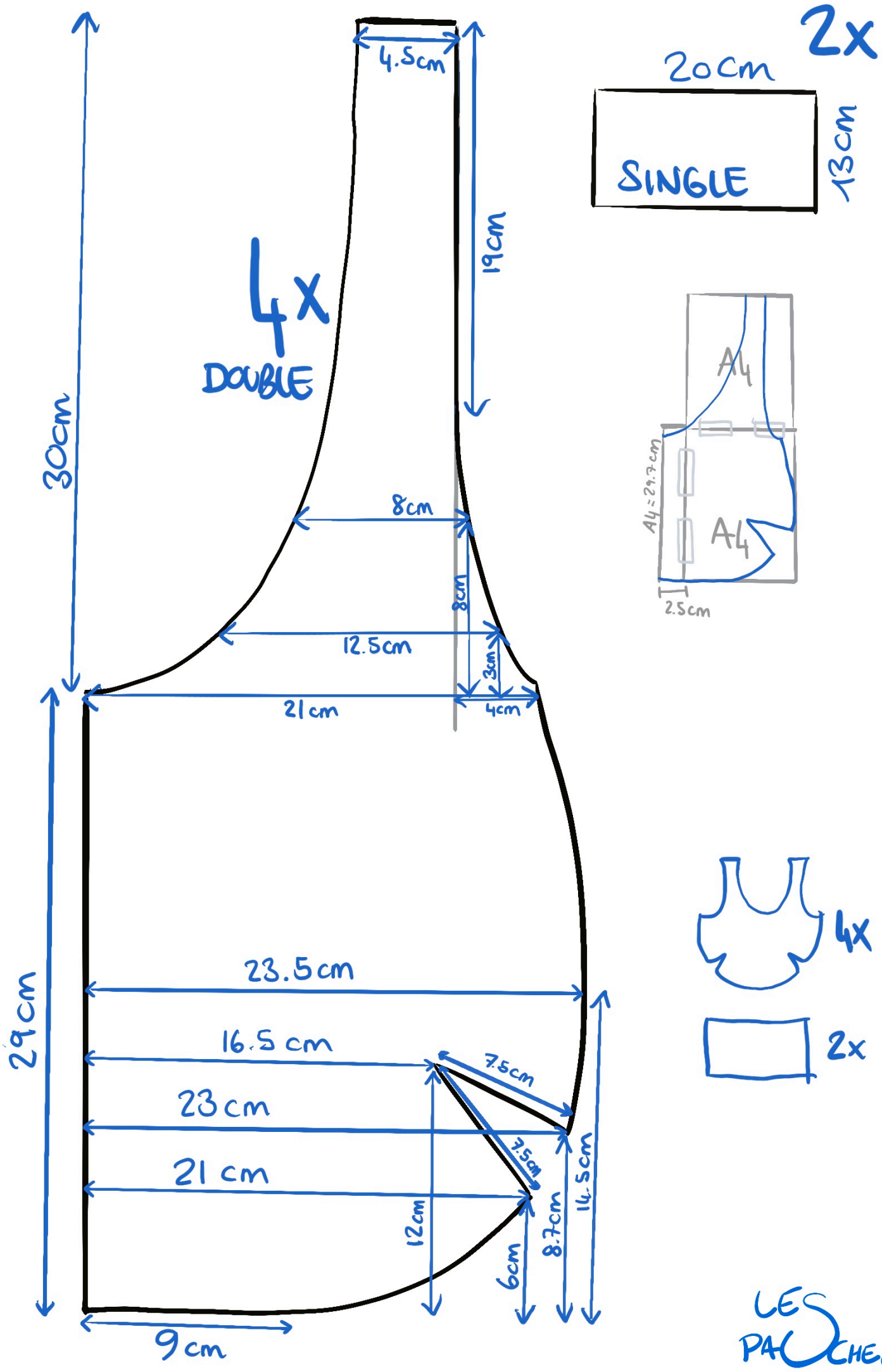
4x
DOUBLE
4.5cm
19cm
30cm
8cm
8cm
12.5cm
3cm
21cm
4cm
29cm
23.5cm
16.5 cm
7.5cm
23cm
7.5cm
21 cm
14.5cm
12cm
8.7cm
6cm
9cm
2x
20cm
SINGLE
13cm
A4
A4
A4 = 29.7cm
2.5cm
4x
2x
LES PATCHES